MAKETTE

084

Bauanleitung
„Kokswagen NORD“
notice de montage
„tombereau coke NORD“

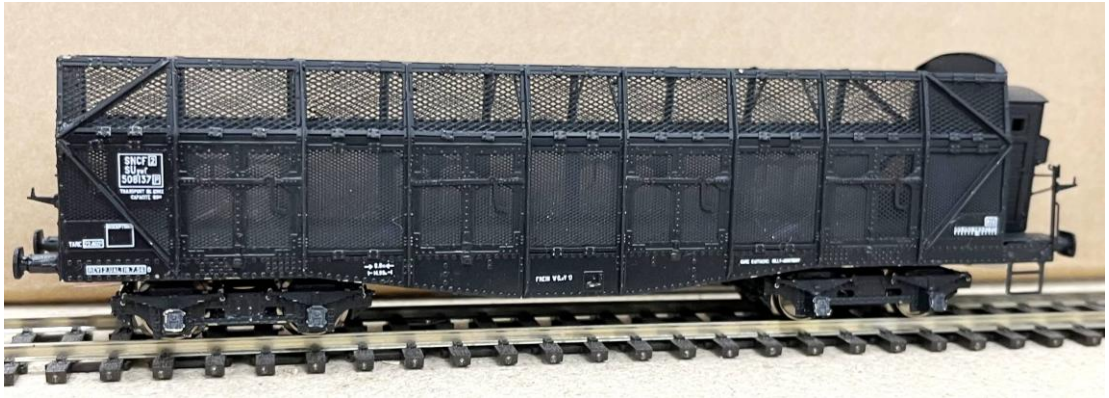

Allgemeine Hinweise zu unseren Bausätzen

Lieber Modellbahnfreund!
Sie haben einen exklusiven Makette Modelle Bausatz erworben.
Es handelt sich hierbei um ein in sehr kleiner Auflage hergestelltes Produkt. Die Fertigung geschieht größtenteils manuell. So werden die Resin-Teile in einem aufwändigen Verfahren einzeln gegossen. Dennoch kann es vorkommen, dass an irgendeiner Stelle des Gussteils Luftblasen vorhanden sind. Diese ließen sich beim Gießen nur durch ein Vakuum-Gussverfahren vermeiden, was den Preis des Modells stark erhöhen würde. Wir bitten Sie, solche Fehler zu entschuldigen. Mit ein wenig Plastikspachtelmasse und Schleifpapier lässt sich solch eine Stelle rasch beheben.

Was Sie zum Zusammenbau benötigen:
- Abbrechklingenmesser, feines Skalpell (o.ä.)
- feine Zange, Seitenschneider, feine Blechschere
- Nadelfeilen, Schleifpapier (Körnung 240, 400 und 600)
- Bohrmaschine (z.B. Proxxon, Dremel), Bohrer 0,5mm, 0,8mm, 1,0mm, 1,5mm, 1,8 oder 1,9mm, 2,0mm, Trennscheibe, Zylinderfräskopf;
- Sekundenkleber, Alleskleber (z.B. Pattex transparent), Zweikomponentenkleber
- Schraubenzieher

Alle Resinteile müssen gründlich entgratet und entfettet werden. Letzteres geschieht am besten zunächst mit einem Lösungsmittel, z.B. Terpentinersatz, Waschbenzin o.ä., *und* vor der Lackierung mit Seifen- oder Spülmittellösung.
Resinteile sind nicht anlösbar durch Klebstoff, d.h. sie werden am besten mit Sekundenkleber verbunden. Keinen Plastikkleber verwenden! Klebungen können zusätzlich mit Zweikomponentenkleber gesichert werden.

Ätzteile werden am besten gelötet. Dazu ist keine spezielle Ausrüstung erforderlich. Ein einfacher Lötkolben genügt, besser ist eine regelbare Lötstation. Der Einsatz von einer Lötflamme ist nicht nötig.
Die meisten Ätzteile müssen vorher nach Anleitung gebogen werden. Hierbei gilt: meistens liegt die eingeätzte „Fuge“ innen im Knick. Dünne Teile sollten mit einer feinen Schicht Lötzinn am Knick gesichert werden, um ein Abbrechen zu verhindern.

Vor dem Lackieren werden alle Teile mit Spülmittellösung entfettet. Eine dünne Schicht Grundierung ist empfehlenswert. Hierzu genügt z.B. eine Dose Grundierungslack aus dem Autozubehör. Es empfiehlt sich die Verwendung einer Airbrush-Pistole.
Für französische Modelle empfehlen wir die Produkte der Firma Interfer, für deutsche z.B. Weinert-Lacke

Conseils pour le montage de nos kits

Cher ami modéliste!
Vous avez acquis un kit exclusif de Makette Modelle.
Il s’agit d’un produit fabriqué en très petite série, usiné pour la plupart manuellement. Ainsi, les pièces en résine sont moulées avec beaucoup de soin un à un. Il peut quand même arriver qu’il y a des trous dans leur surface. Ces trous seraient évitables par un procédé de moulage sous vide ce qui augmenterait sensiblement le prix du modèle. Donc nous vous prions d’excuser ces défauts. Avec une pincée de mastic et du papier verre, ces trous sont facilement réparables.

Nécessaire pour le montage :
- cutter à lame fine, bistouri
- pince fine, pince coupante, cisailles fines
- limes fines de différentes formes, papier verre (240, 400, 600)
- perceuse (Proxxon, Dremel…), forets de 0,5mm, 0,8mm, 1,0mm, 1,5mm, 1,8 ou 1,9mm, 2,0mm, disque à tronçonner, fraise cylindrique
- colle cyanoacrylate, colle universelle, araldite
- tournevis

Toutes les pièces en résine sont à ébavurer et à nettoyer. Il est conseillé d’utiliser de l’essence ou de la térébenthine et, avant mise en peinture, de l’eau savonneuse.
La résine n’est pas soluble par la colle à plastique, donc utilisez de la colle CA. Ne pas utiliser de la colle pour plastique (type « Faller » ou « Kibri ») ! Possibilité de sécuriser les collages avec de la colle à deux components (« Araldite »).

Souder les pièces photogravées. Un équipement spécial n’est pas nécessaire, un simple fer à souder suffit. Un fer à température réglable est préférable. L’utilisation d’une flamme n’est pas conseillée.
Pour le pliage des pièces photogravées, vérifier que le creux de pliage soit à l’intérieur du pli (dans la plupart des cas).
Renforcer les plis des pièces très fines avec un peu d’étain de soudure pour éviter un éventuel détachement ou cassage.

Avant mise en peinture, toutes pièces sont à nettoyer soigneusement avec de l’eau savonneuse.
Une couche fine d’apprêt est conseillée, par exemple une bombe d’apprêt pour voitures.
Pour la mise en peinture, nous recommandons l’utilisation d’un airbrush.
Pour les modèles français, vous pouvez utiliser les teintes de la marque Interfer, pour les allemands p.ex. la marque Weinert.

Anzahl/ nombre	Inhalt des **Bausatzes 084**	Contenu du **kit 084**
1	Ätzplatine Gitter	plaque photogravée « grillage »
1	Ätzplatine Rahmen und Aufbau	plaque photogravée « chassis/caisse »
1	Ätzplatine Kurzkupplungen	plaque photogravée « attelages à élongation »
1	Beutel Kleinteile (4 Radsätze, 8 Achslager, 2 Spiralfedern, 2 Schrauben M2x4, 2 Muttern M2, 4 Puffer, 1 Bremszylinder)	sachet de pièces de détaillage (4 essieux, 8 paliers, 2 ressorts, 2 vis M2x4, 2 écrous M2, 4 tampons, 1 cylindre de frein)
1	Satz Beschriftung (Nassschiebebilder)	ensemble de décalcomanies

Die Einzelteile der Ätzplatine

Les pièces de la platine photogravée.

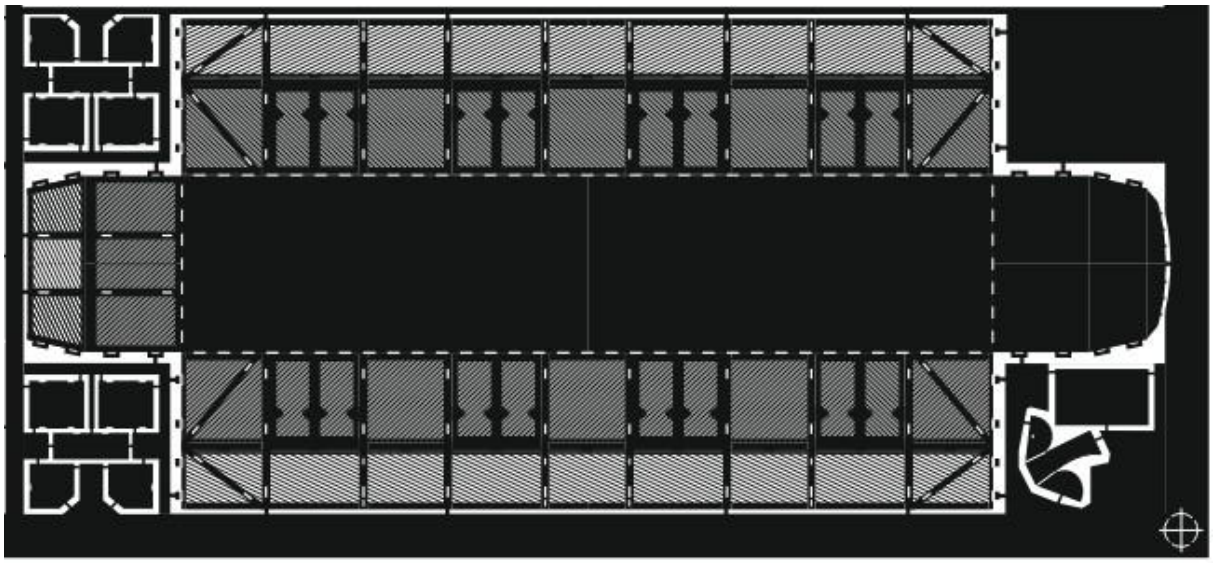

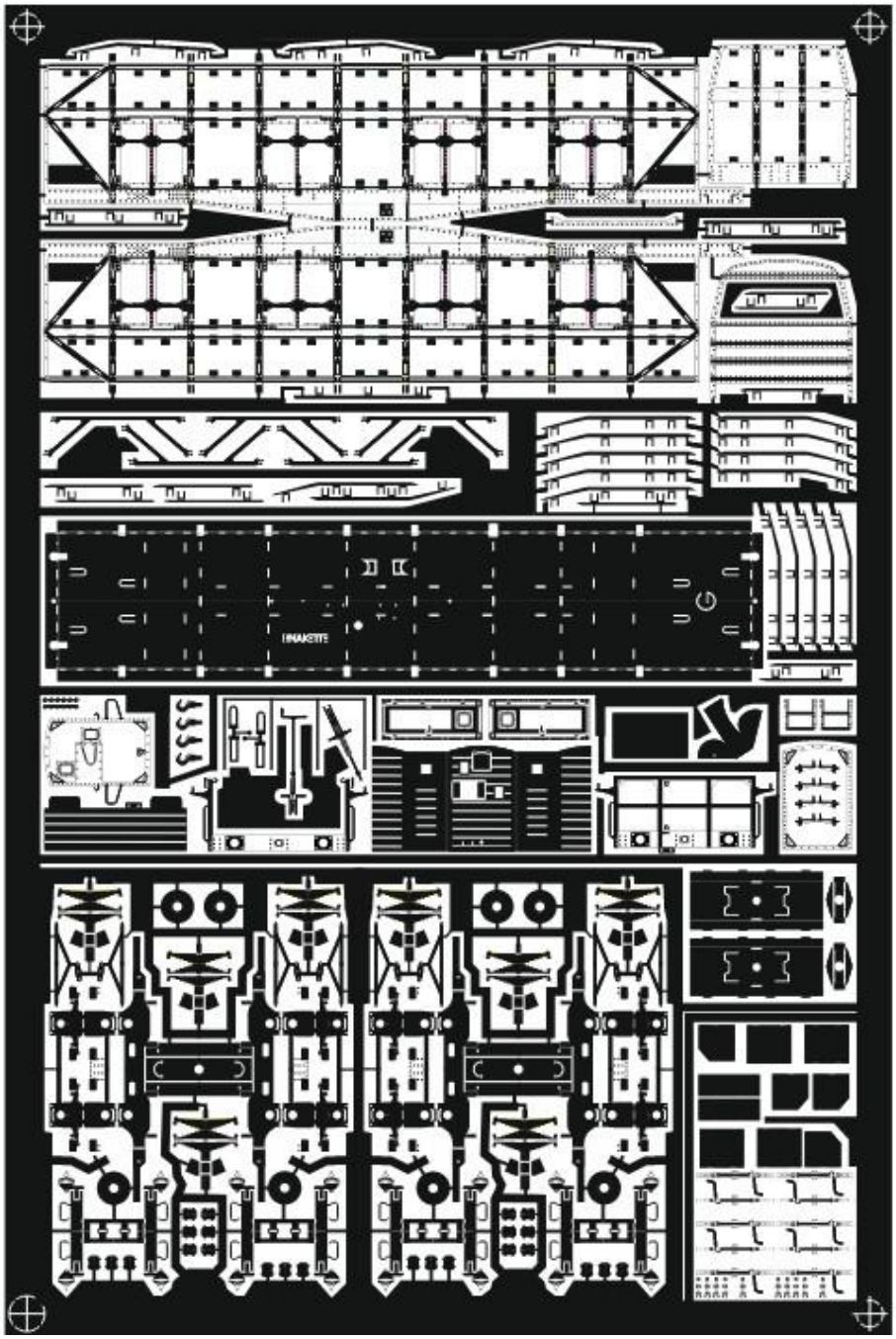

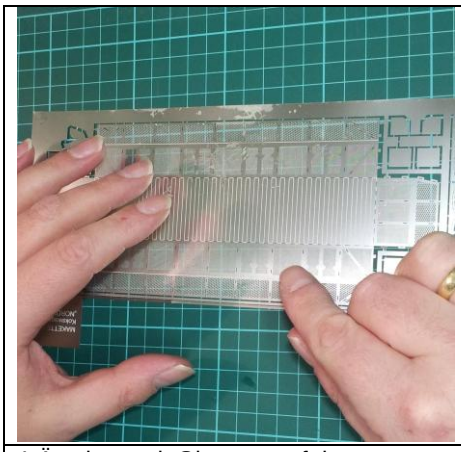	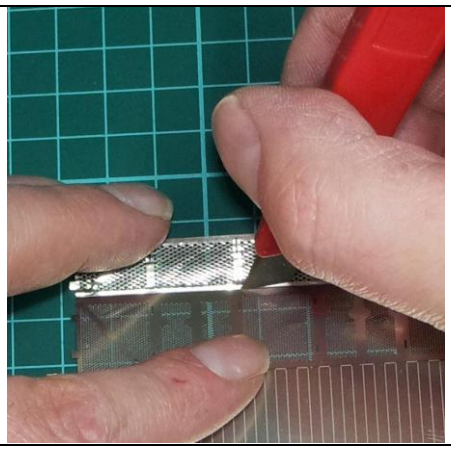	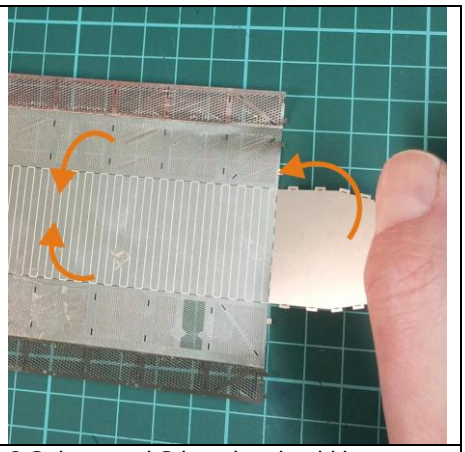
1 Ätzplatte mit Gitter so auf der Arbeitsfläche auflegen, dass die eingeätzten Knicklinien am Wagenkasten sichtbar sind.	2 Mit einem spitzen Werkzeug (hier : Messer-Rückseite) und leichtem Druck auf der gravierten Knicklinie entlangfahren, so dass der obere Teil des Wagenkastens leicht einknickt.	3 Seiten- und Stirnseiten hochklappen.
Placer la plaque gravée avec la grille sur la surface de travail de manière à ce que les lignes de pliage gravées sur la caisse du wagon soient visibles.	*À l'aide d'un outil pointu (ici : le dos d'un couteau) et en exerçant une légère pression, suivez la ligne de pliage gravée afin que la partie supérieure de la caisse du wagon se plie légèrement.*	*Relever les côtés et les extrémités.*
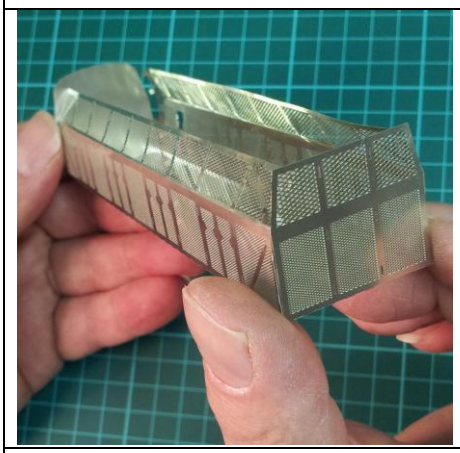	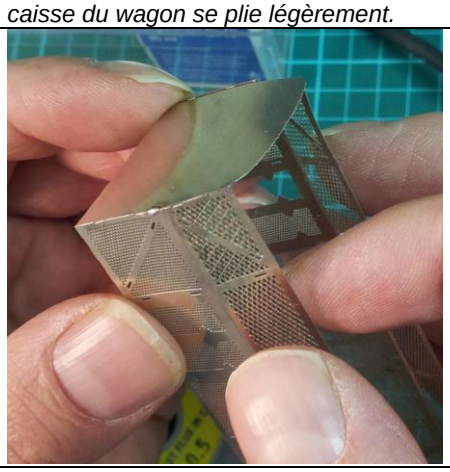	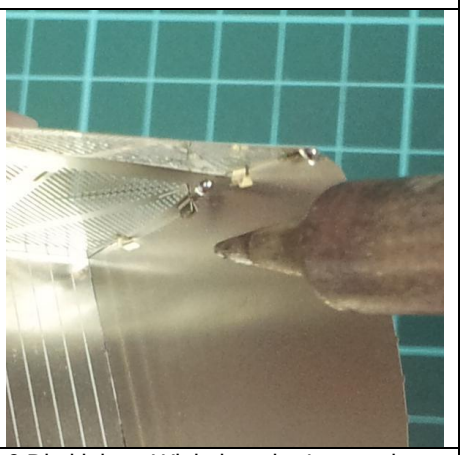
4 Der Winkel des Oberteils kann jetzt angepasst werden.	5 Die Kanten verlöten.	6 Die kleinen Winkel an der Innenseite helfen beim Verlöten.
L'angle de la partie supérieure peut désormais être ajusté.	*Souder les bords.*	*Les petits angles à l'intérieur facilitent le soudage.*
	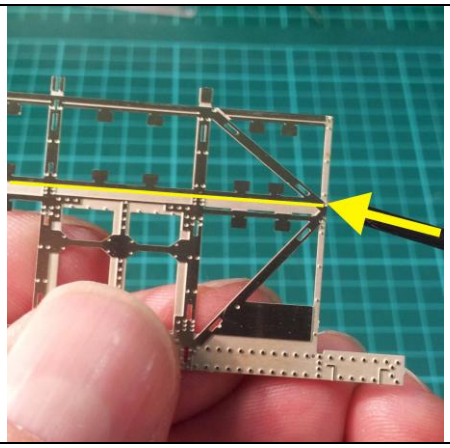	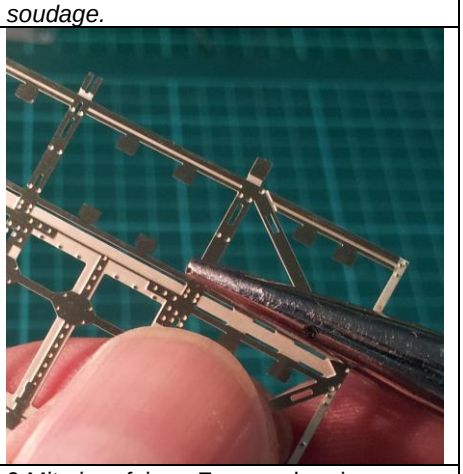
7 Die obere Kante ist verzogen. Das ist normal und wird mit dem Tragegerüst gerichtet.	8 Auch am Tragegerüst des Wagenkastens muss der obere Teil abgeknickt werden. Die Knicklinie ist als Ätz-Fuge bzw. Gravurlinie vorgegeben. (Siehe Pfeil)	9 Mit einer feinen Zange oder einer Abkantbank können gute Knicke erzeugt werden.
Le bord supérieur est déformé. C'est normal et cela sera corrigé avec l'armature de soutien.	*La partie supérieure de la caisse du wagon doit également être pliée. La ligne de pliage est indiquée par une ligne de gravure et une ligne de découpe. (Voir la flèche)*	*Une pince fine ou un banc à plier permettent d'obtenir de bons plis.*

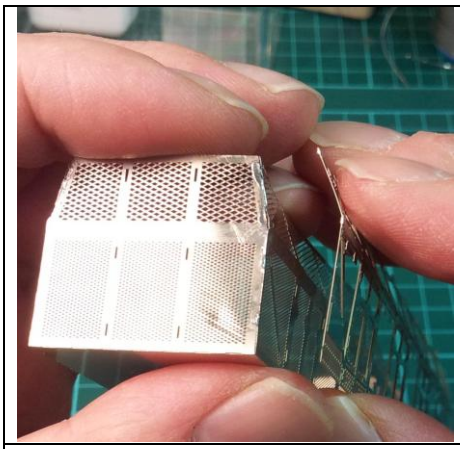

10 Der korrekte Knickwinkel wird an der Stirnseite ermittelt.

L'angle de pliage correct est déterminé à l'avant.

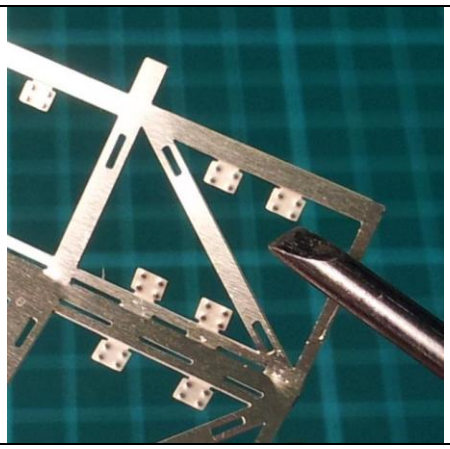

11 Die Knotenbleche werden um 180° auf die Vorderseite gebogen

Les goussets sont pliés à 180° vers l'avant.

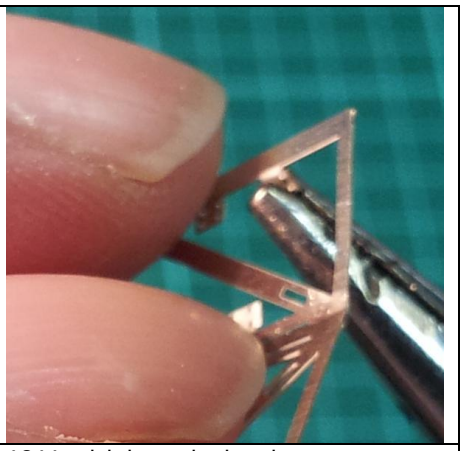

12 Vorsichtig nach oben bzw. unten umklappen.

Rabattre délicatement vers le haut ou vers le bas.

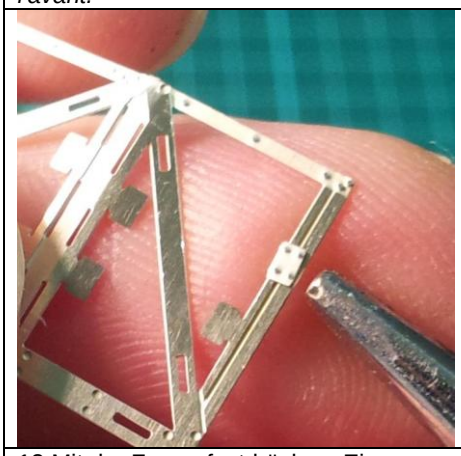

13 Mit der Zange festdrücken. Ein Verlöten ist nicht notwendig.

Appuyez avec la pince. Il n'est pas nécessaire de souder.

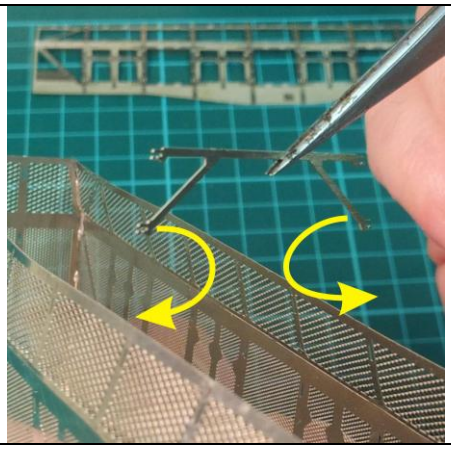

14 Die inneren Kastenstreben einsetzen. NOCH NICHT verlöten.

Insérer les entretoises internes. NE PAS souder POUR L'INSTANT.

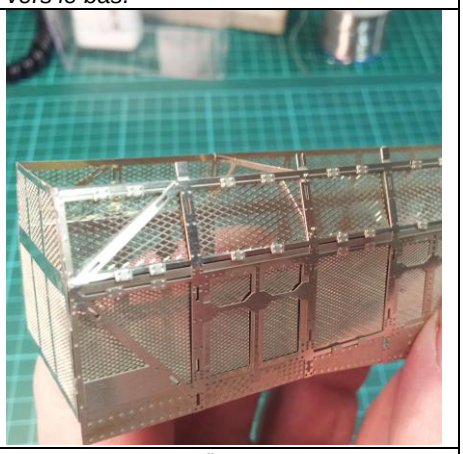

15 Tragegerüst auflegen. NICHT verlöten.

Poser l'armature de support. NE PAS souder.

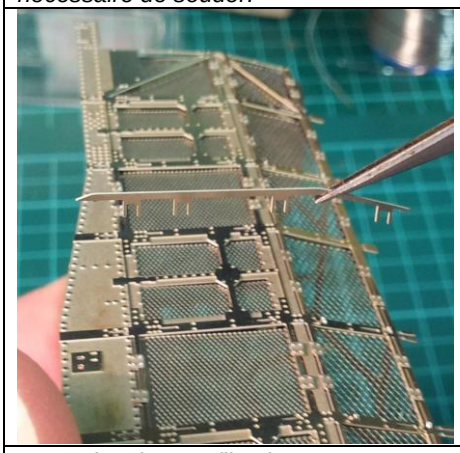

16 Senkrechte Profile einsetzen

Insérer des profilés verticaux

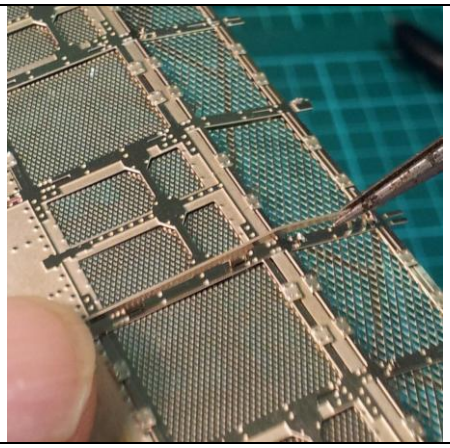

17 Die verschiedenen Längen beachten!

Tenir compte des différentes longueurs !

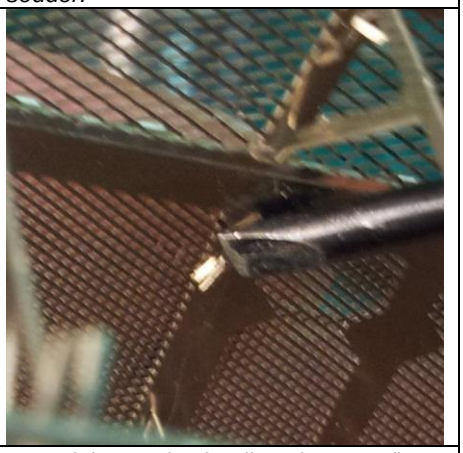

18 Auf der Rückseite die „Klammern“ umknicken.

Pliez les « pinces » du côté intérieur.

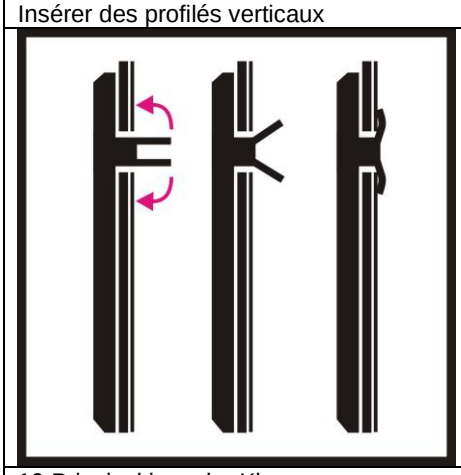

19 Prinzipskizze der Klammern

20 Auch im Fahrwerksbereich.

21 Obere Klammern nach hinten umklappen.

Prinzipskizze der Klammern	*Également dans le châssis.*	*Rabattre les agrafes supérieures vers l'arrière.*
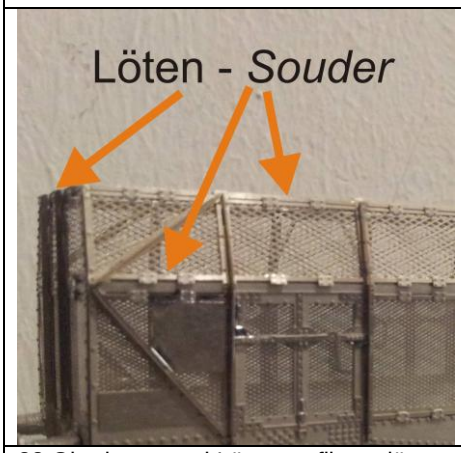	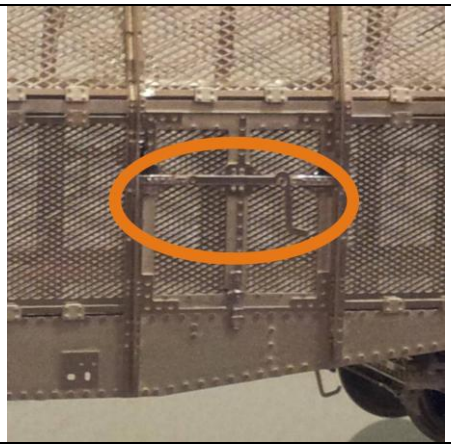	
22 Oberkante und Längsprofile verlöten (wenn nötig)	23 Türriegel montieren.	
Souder le bord supérieur et les profilés longitudinaux (si nécessaire)	*Monter les verrous de porte.*	
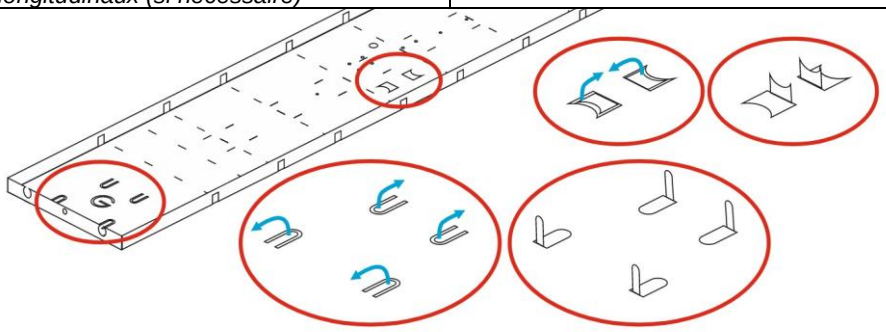		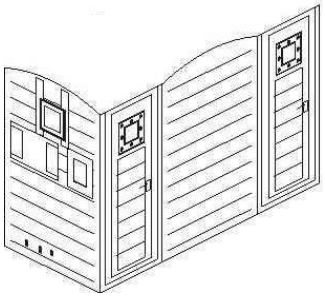
25 Rahmen vobreiten: Längsträger und Pufferbohlen nach unten falten. Klammern für Kurzkupplungskulissen und Bremsanlage nach unten falten. Achtung: Zeichnung zeigt die Unterseite. Aufbau und Rahmen verbinden (Löten oder Kleben)		24 Bremserhaus falten.
Préparer le châssis : rabattre les longerons et les traverses tampons vers le bas. Rabattre les agrafes pour les coulisses d'attelage court et le système de freinage vers le bas. Attention : le dessin montre la face inférieure. Assembler la superstructure et le châssis (soudure ou collage).		*Pliez la guérite.*
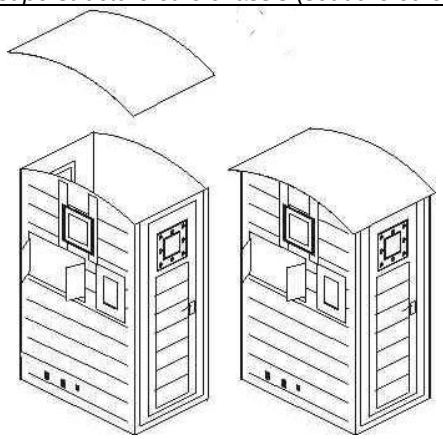	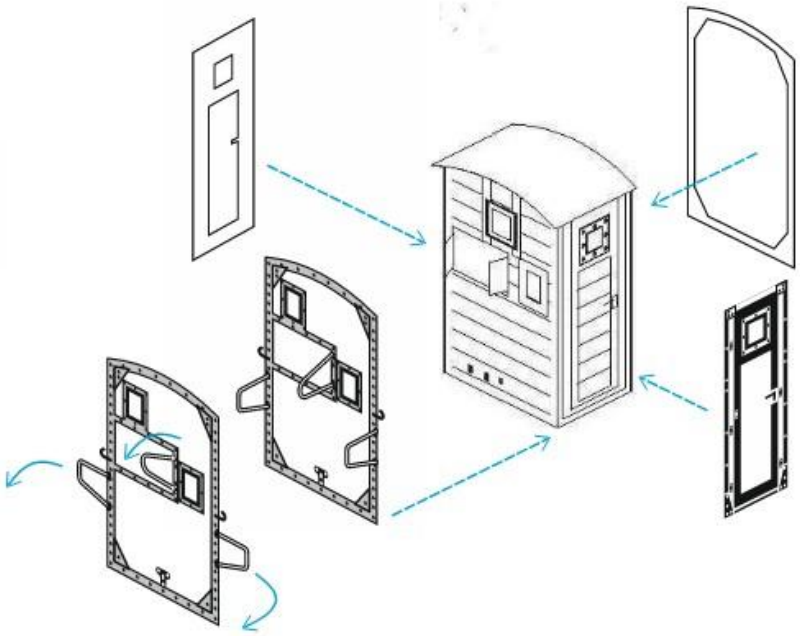	
25 Dach aufsetzen	26 Bremserhaus-Gerüst vorbereiten und aufbringen. Öffungsrichtung der Tür beachten!	
Monter la toiture	*Préparer et monter l'échafaudage de la guérite. Faites attention au sens d'ouverture de la porte !*	

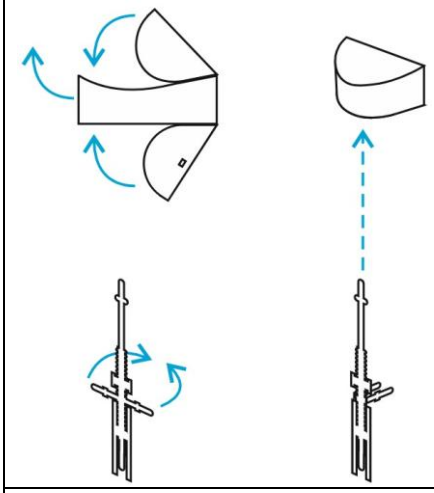	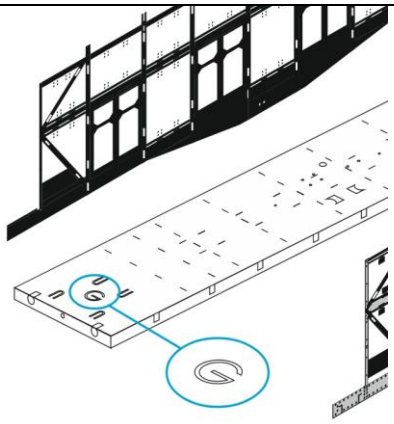	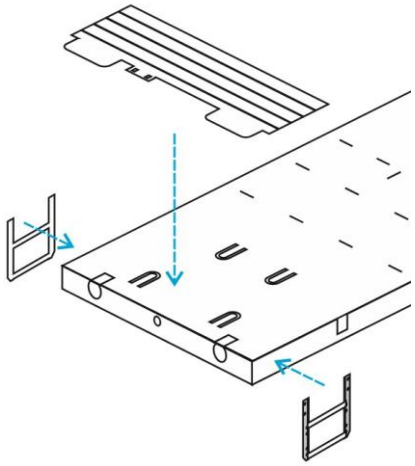
27. Bremserkurbel-Einhausung formen, Bremswelle von unten einsetzen. Beides am Bremserhaus anbringen.	28 Rahmen und Aufbau verbinden. Seiten beachten: „G“ bezeichnet die Seite mit dem Bremserhaus!	29 Bremserbühne und Aufstiege montieren
Façonner le boîtier de la manivelle du frein, insérer l'arbre du frein par le bas. Fixer les deux éléments à la cabine du freineur.	*Assembler le châssis et la structure. Tenir compte des côtés : « G » désigne le côté avec la guérite !*	*Monter la passerelle et les échelles*
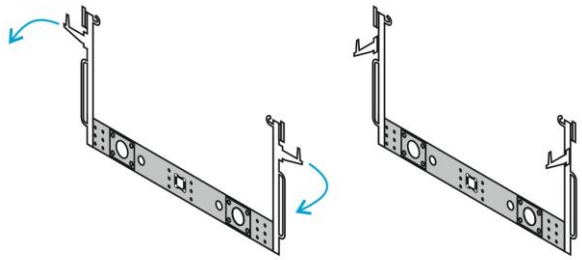		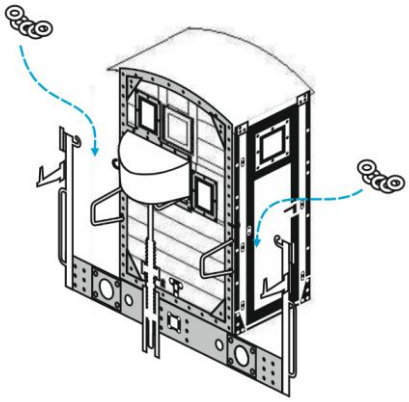
30. Bremserbühne: Signalhalter in Fahrtrichtung um 90° abknicken.		31. Bremserhaus und -bühne auf dem Wagenchassis aufbringen. Feine Ketten (nicht im Bausatz enthalten!) einhängen.
Passerelle: plier les supports de signaux de 90° dans le sens de la marche.		*Installer la guérite et la plate-forme de freinage sur le châssis du wagon. Accrocher les chaînes fines (non fournies dans le kit !).*
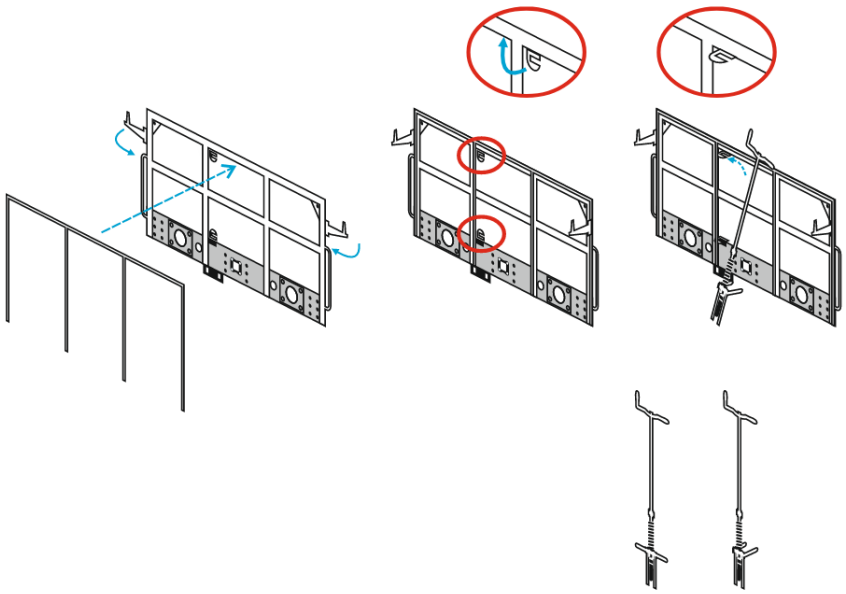		
32 Alternative zum Bremserhaus: Bremserbühne montieren.		
Alternative à la cabine de freinage : monter une guérite		

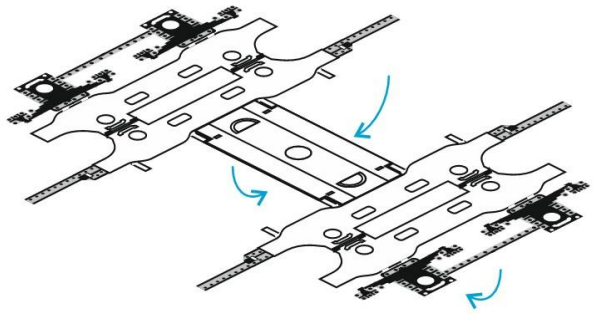

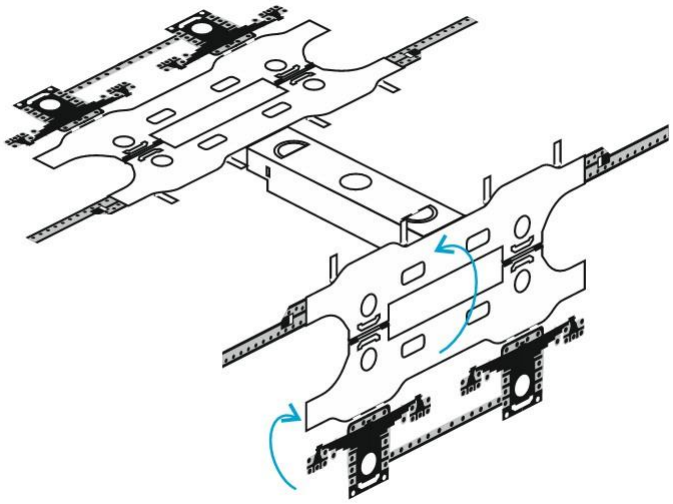

33+34. Drehgestell: Rahmen vorbereiten. Die Seitenwangen werden zweifach gefaltet, so dass die gravierte Fläche außen liegt. Der Querträger wird nach unten gefaltet.

Bogie : préparer le chassis. Les flancs latéraux sont pliés deux fois afin que la surface gravée se trouve à l'extérieur. La traverse est pliée vers le bas.

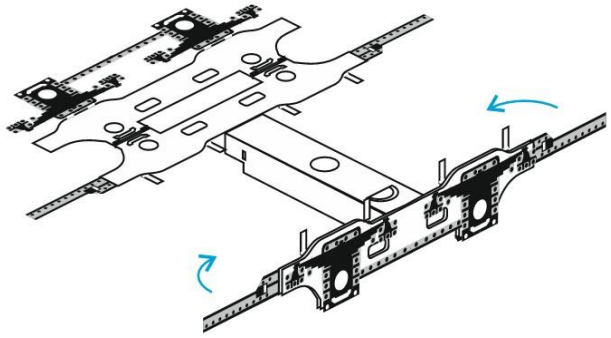

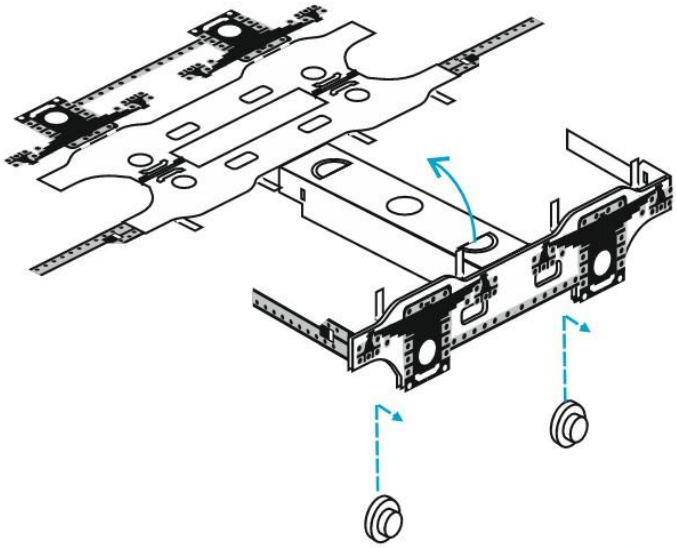

35+36: Die Endträger werden nach innen gebogen, aber noch nicht verlötet. Die Messing-Achslager werden eingelötet.

Les traverses d'extrémité sont pliées vers l'intérieur, mais ne sont pas encore soudés. Les paliers d'essieu en laiton sont soudés.

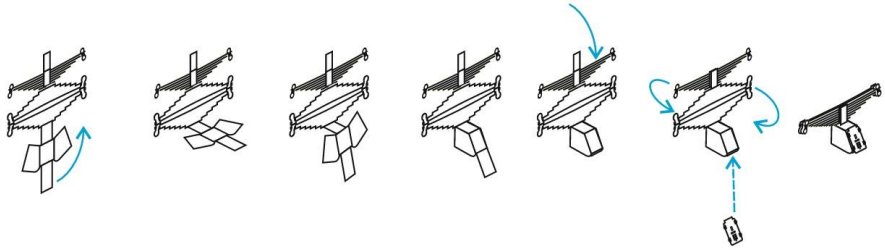

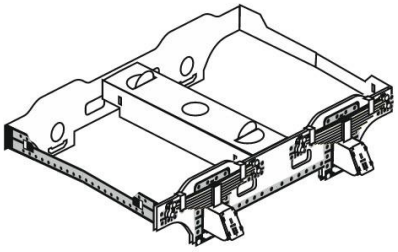

37: Die Lagerbüchsen werden geformt. Die Federpakete werden ähnlich wie die Drehgestellflanken zweifach gefaltet. Der Lagerdeckel wird aufgeklebt oder gelötet.

38 Bei einem der beiden Drehgestelle werden die halbrunden Auflagepunkte hochgeklappt. So ergibt sich eine Dreipunktlagerung.

Plier les boîtes d'essieux. Les ressorts sont pliés en deux, comme les flancs du bogie. Le couvercle de boîte est collé ou soudé.

Sur l'un des deux bogies, les points d'appui semi-circulaires sont relevés. On obtient ainsi un appui à trois points.

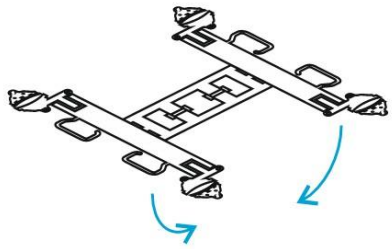

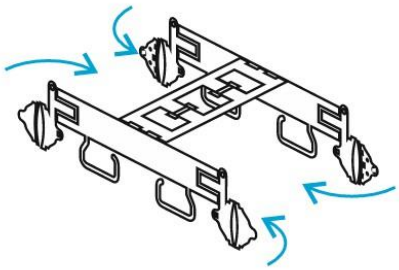

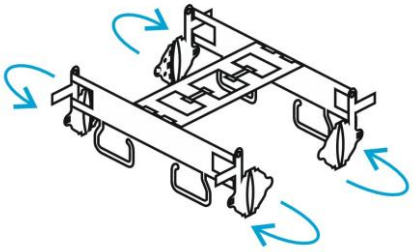

39+40+41. Bremshalter biegen. Die Bremsbacken werden so gefaltet dass die Gravur sichtbar bleibt.

Pliez les supports de frein. Les sabots de frein sont pliés de manière à ce que la gravure reste visible.

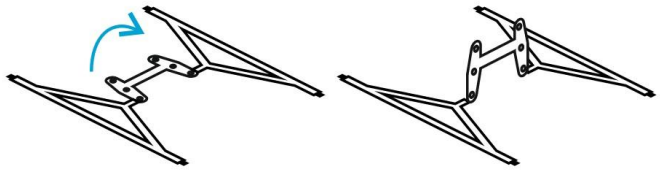

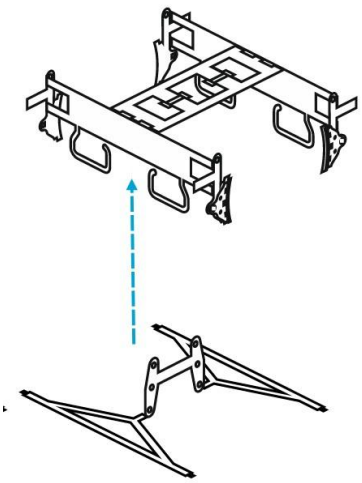

42+43. Bremsgestänge: Der Mittelteil wird um 90° nach oben gebogen und in die Bremsbacken eingesetzt.

Tringlerie de frein : la partie centrale est pliée à 90° vers le haut et insérée dans les sabots de frein.

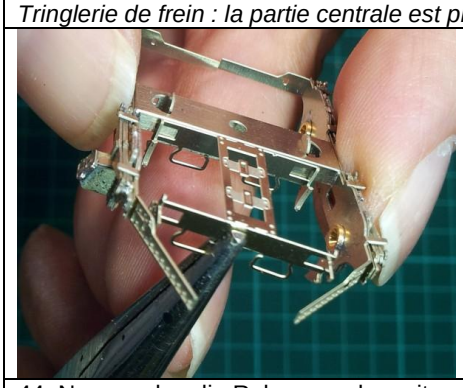

44. Nun werden die Rahmenenden mit der Bremsanlage verlötet-

Les extrémités du bogie sont maintenant soudées au système de freinage.

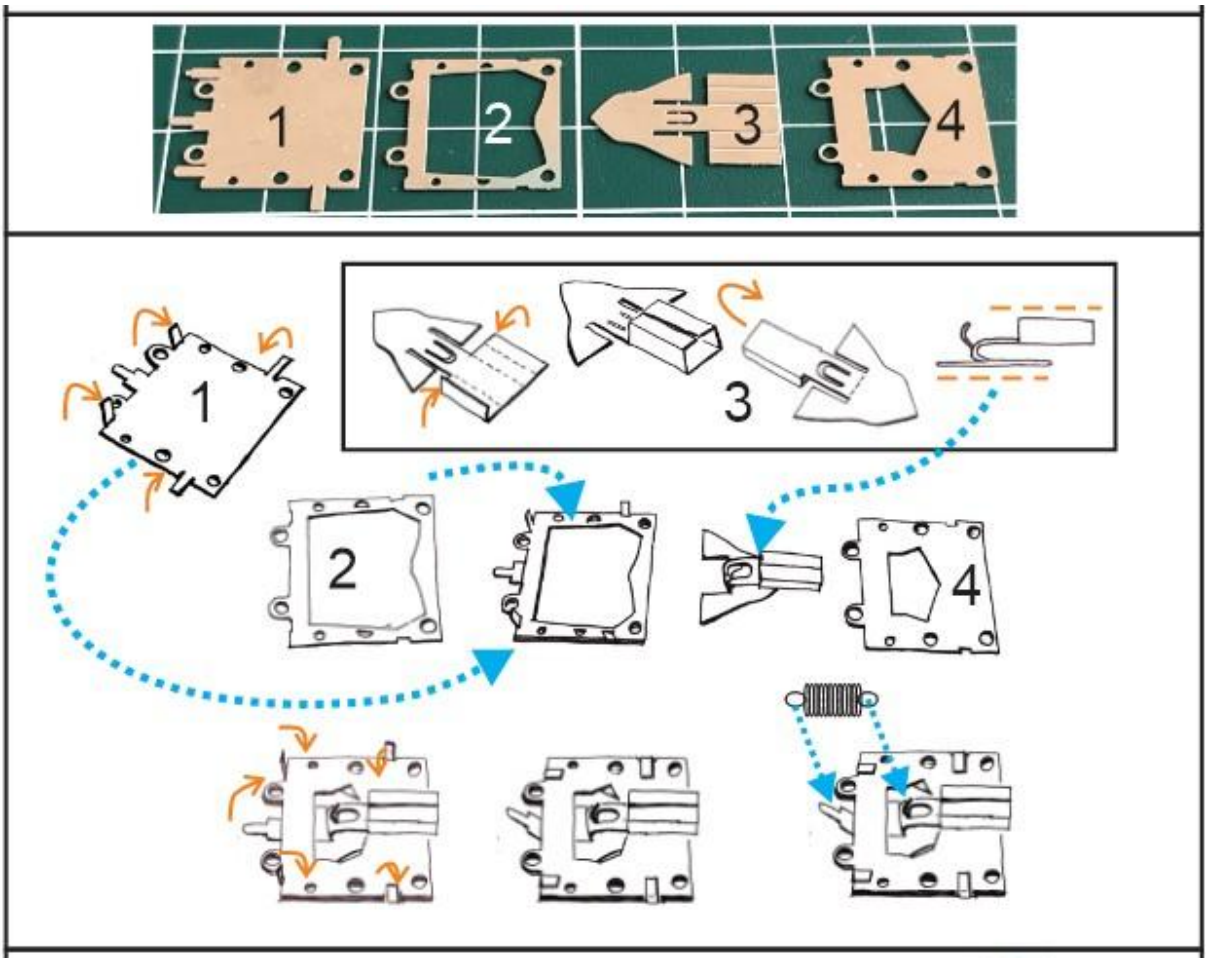

Farbgebung und Beschriftung:
Mise en couleur et décoration
NORD (Ep. II): grau oder schwarz / *gris ou noir*
SNCF (Ep. III-IV): schwarz / *noir*

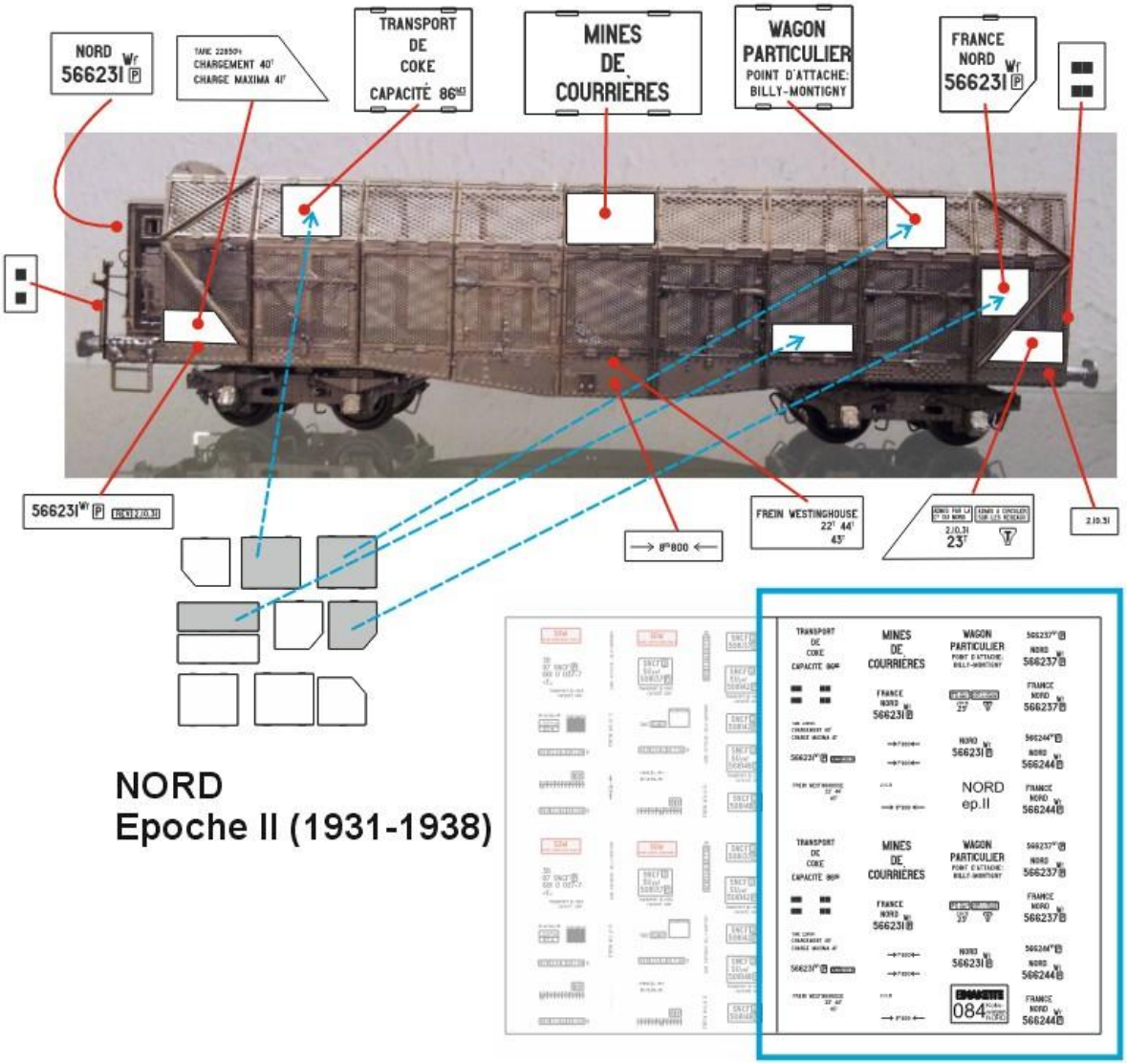

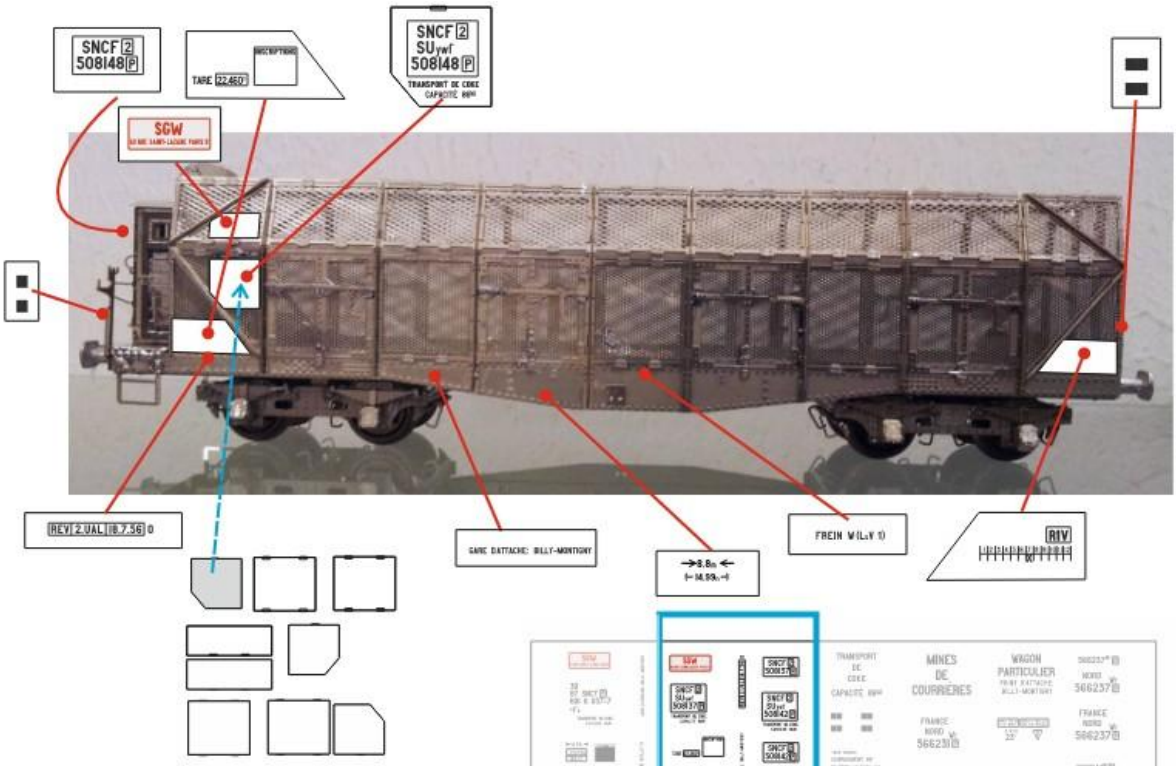

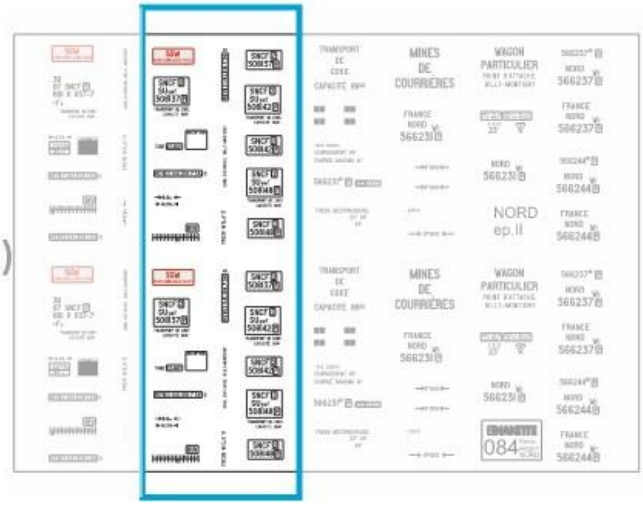

SNCF
Epoche III (1938-1964)

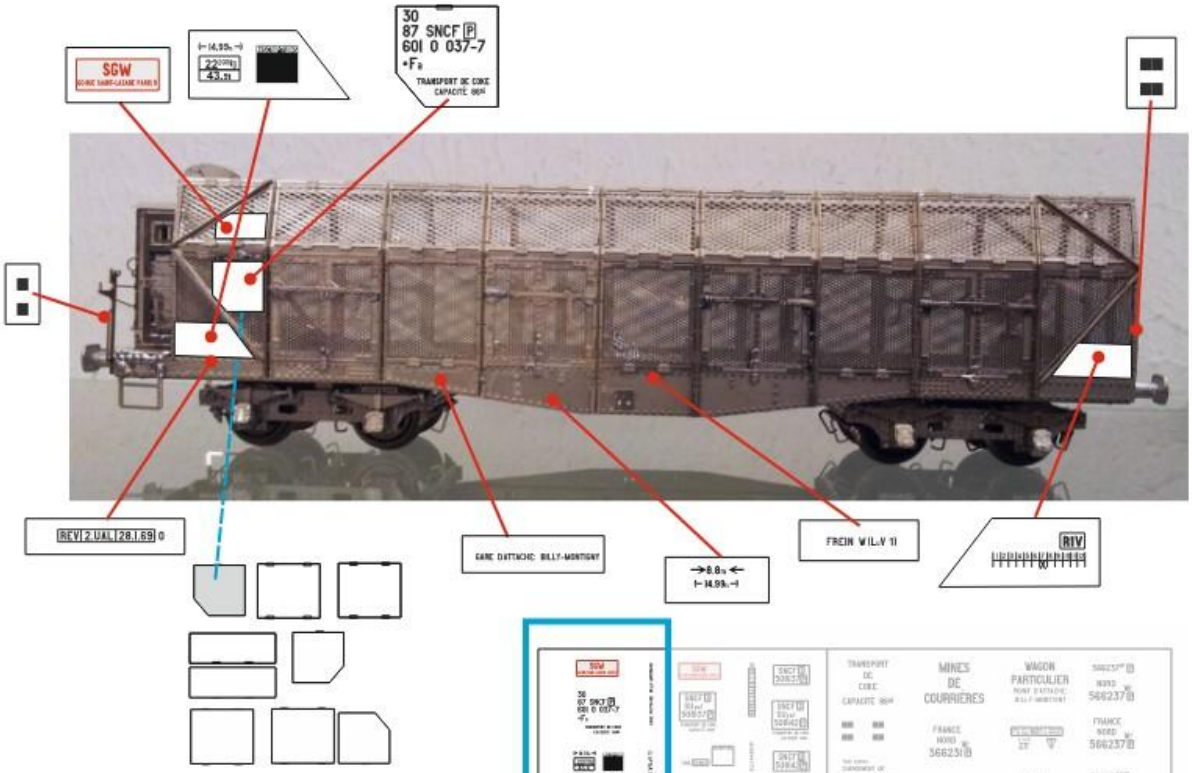

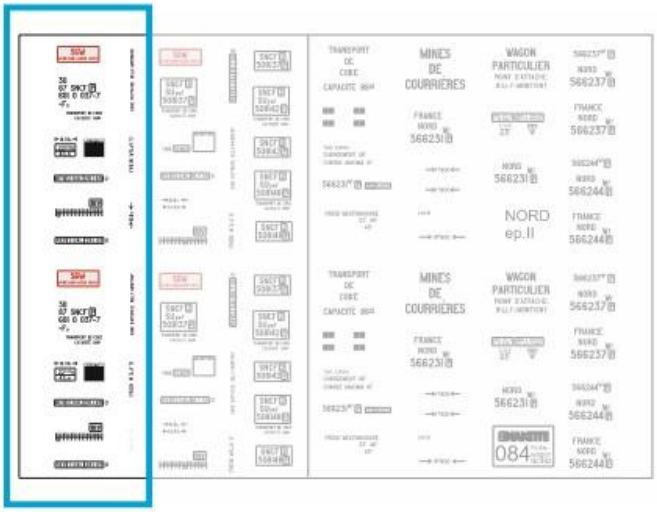

SNCF
Epoche IV (1964-1974?)
Für diese Variante gibt es keinen Nachweis!
Variante non documentée!